PANDU.RU
Раскраски для детей

Имя _____

Назови предметы. Соедини линией предметы с теми буквами, на которые они начинаются.

Э

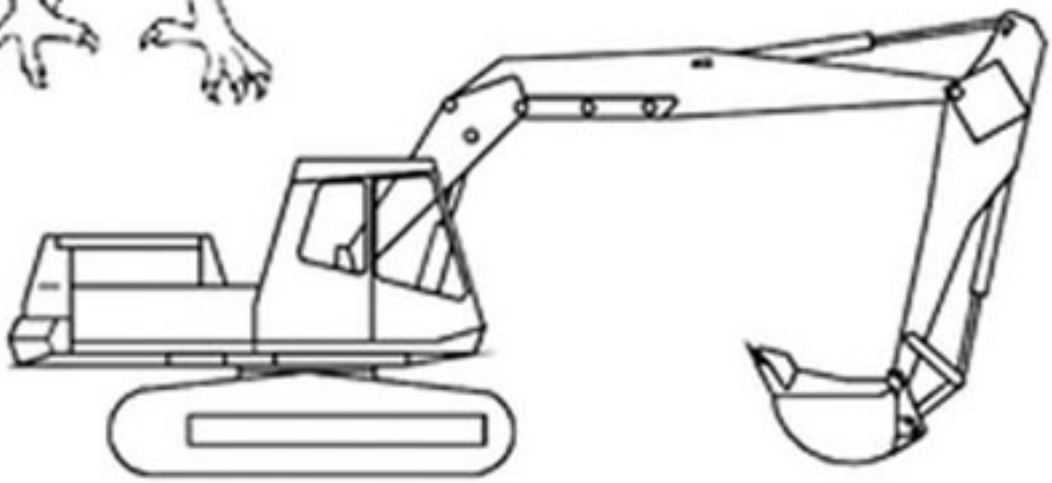

О

WWW.PANDU.RU
© Copyright Pandu.ru